推缸安装方法（浮动接头）

1、用一台水平仪按图示2个方向检测推缸安装面与机床导轨面的垂直度。要求安装面与机床导轨面的垂直度≤0.04mm / m，如超差则修整安装面直至达到要求。

2、运动部件下降到最低位；在不装浮动接头的情况下，平衡缸活塞杆能轻松拧进连接螺孔内。

3、运动部件上升到最高位；在不装浮动接头的情况下，平衡缸活塞杆能轻松拧进连接螺孔内。
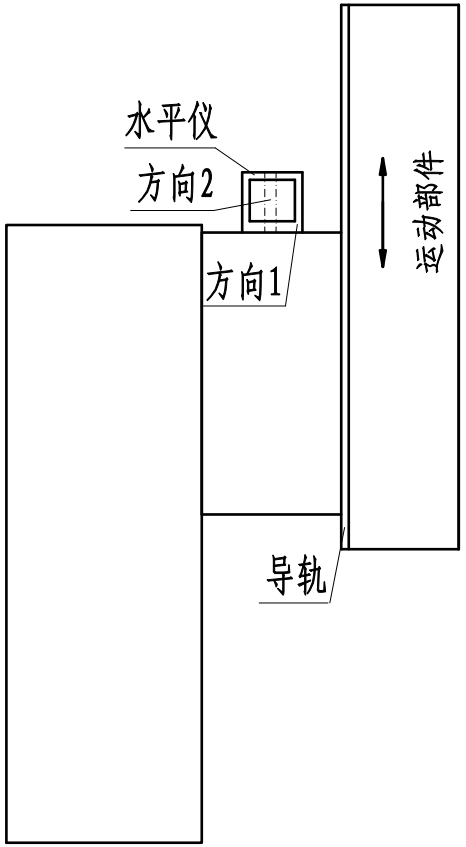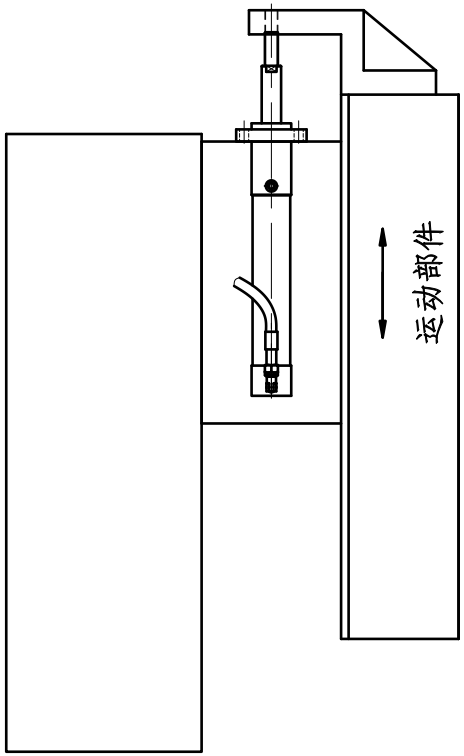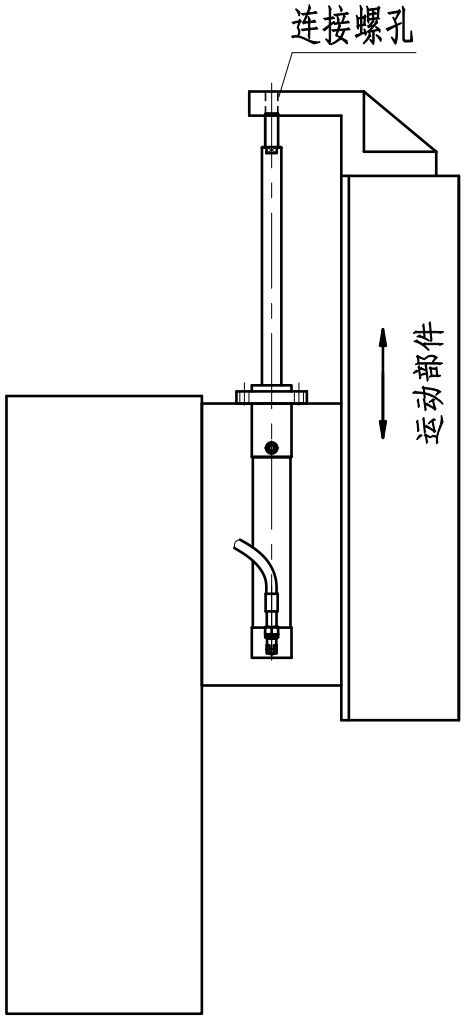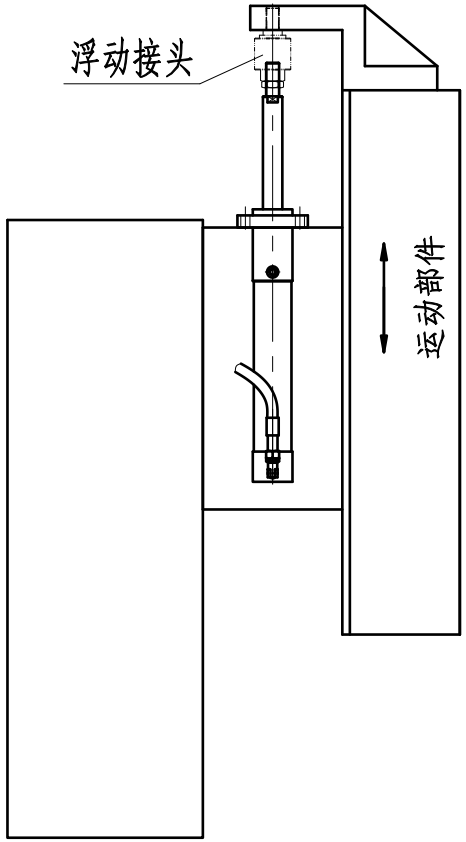
4、装上浮动接头，按要求安装好平衡油缸。